www.elmarco.pl

Elmarco Technika Świetlna Sp. z o.o. i Sp.K.
Ul.Krzemowa 7, 81-577 Gdynia,
tel. (58) 552 84 27

Lampa Sufitowa BISHOP LS S

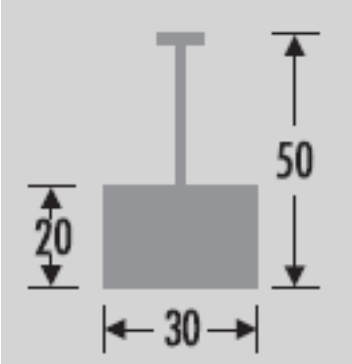

Opis produktu

Seria lamp BISHOP to proste w formie i eleganckie oprawy, które znajdują zastosowanie w nowoczesnych wnętrzach hotelowych i mieszkalnych. Metalowy korpus lampy występuje w kolorach inox, chrom lub czarny. Kolor abażura do wyboru (gładki), pasujący do koloru metalu. Takie zestawienie zapewnia niepowtarzalny wzór tych lamp.

Dane techniczne

Liczba źródeł światła	1	
Napięcie	230V	
Źródło światła/moc	Zalecane :	1 x E27
Optyka	S	
Barwa	-	
Stopień ochrony	IP 20	
Klasa ochrony	I II *	
Klasa pożarowa	F	
CE	Tak	

Dane mechaniczne

Montaż	Na sufit		
Materiał korpusu	Metal		
Kolor metalu	Inox	Chrom	Czarny
Materiał klosza/abażura	Ecri	Szary	Pomarańczowy

* *na specjalne zamówienie*

Optyka

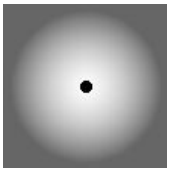

„S”